Ventanar®

Ventanar®

CATÁLOGO DE PRODUCTOS

VENTANAR es una empresa de origen Santandereano con proyección global. Desde sus inicios en 1.980, y hasta la actualidad, ha logrado posicionarse como una de las principales empresas desarrolladoras de ingeniería de fachadas y envolventes arquitectónicas con participación en los principales proyectos a nivel nacional.

VENTANAR ofrece desde el diseño conceptual hasta el desarrollo de ingeniería de detalle, fabricación y montaje de fachadas de vidrio principalmente, así como de otros productos complementarios para la envolvente como el porcelanato, panel compuesto de aluminio y panel fenólico, logrando dar a los arquitectos la libertad en el diseño necesaria para obtener proyectos similares a los que se ven en las grandes ciudades del mundo sin límite alguno, logrando a la vez cumplir con los diferentes requerimientos bioclimáticos, acústicos, y estéticos que el equipo de diseño del proyecto requiera. Adicionalmente VENTANAR ofrece una propuesta técnica del sistema y productos que cumplan con los requerimientos normativos, manteniendo o mejorando el desempeño del producto solicitado, ofreciendo ingeniería de valor.

Desde su planta ubicada en Girón Santander, VENTANAR se encuentra localizada estratégicamente logrando cobertura a nivel nacional y garantía de tiempos de entrega competitivos y servicio posventa, sumados a la calidad de un producto 100% colombiano.

VENTANAR posee un amplio portafolio de productos entre los cuales se destaca el sistema de fachadas UNITIZED, fabricado 100% en planta, que permite mejores acabados y montajes extra rápidos, con una capacidad de producción de hasta 300 m^2/día. Estos sistemas modulares prefabricados corresponden a la quinta generación de fachadas desarrolladas a nivel mundial.

La empresa ha desarrollado una línea exclusiva de puertas y ventanas para el mercado de vivienda y hotelería, con altas prestaciones de estanqueidad y hermeticidad al agua y aire respectivamente, logrando el balance perfecto entre funcionamiento y calidad estética en sus productos. Cuenta con la capacidad de ofrecer productos de atenuación acústica hasta un nivel SCT51, especiales para hotelería en las grandes ciudades.

Debido a la alta demanda de producción, VENTANAR inició un proceso de crecimiento interno, con la construcción de dos nuevas naves de producción para la fabricación de fachadas flotantes así como lacado y administración logística de su perfilería de aluminio, incluyendo una planta automática para pintura electrostática en polvo con procesos no contaminantes y maquinaria de última tecnología para el procesamiento de fachadas, logrando aumentar su capacidad instalada y permitiendo poner a la empresa a la altura de las principales en el sector a nivel internacional.

Andrés Novoa Pineda
Presidente

TORINO PUERTA

Ventanar®

Sistema corredizo de estilo italiano para puertas livianas con perfiles de 19 mm x 39 mm para las hojas, bordes levemente redondeados, corte a 45° y marco con corte a 90° con sillar de aleta alta. Eficiente sello contra agua y viento.

Paradisia / Medellín

Cumple los requerimientos de la NSR10 y clasificación con norma europea CE, capacidad de acristalamiento de 5 mm hasta 6 mm de espesor con peso máximo por nave de 30 kg, así como mecanismos y accesorios importados certificados.

TORINO PUERTA

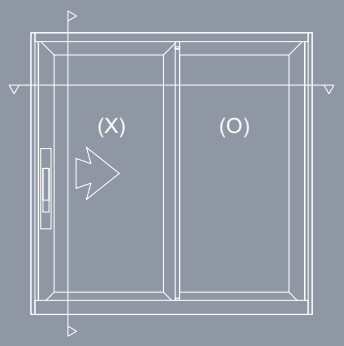

SISTEMA
PARA PUERTA CORREDIZA

- Marco de 2 rieles con corte a 90°
- Enganche doble reforzado
- Altura de hasta 2,15 m dependiendo de la resistencia a la presión
- Acristalamiento de 5 hasta 6 mm
- Rodachina en poliamida (peso máx por nave 30 kg)
- Cierre mecánico interno con gancho en acero inoxidable Manija/refuerzo externa a la altura de la nave

Corte vertical

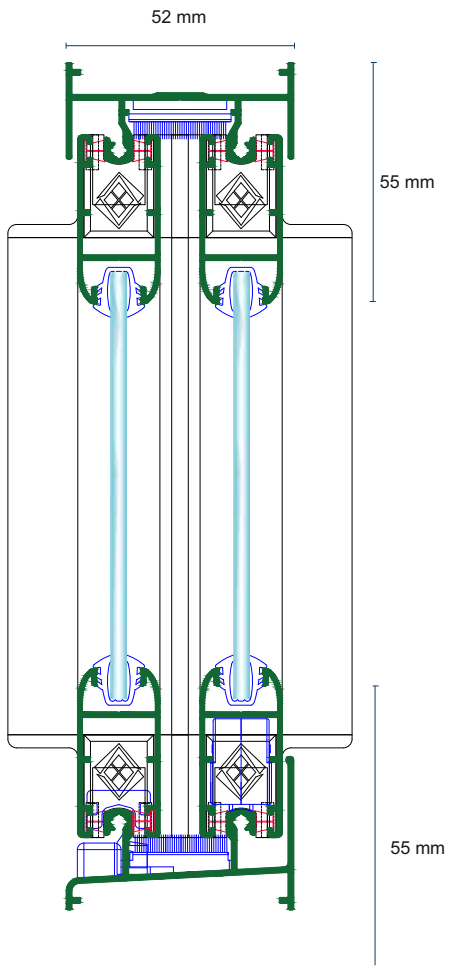

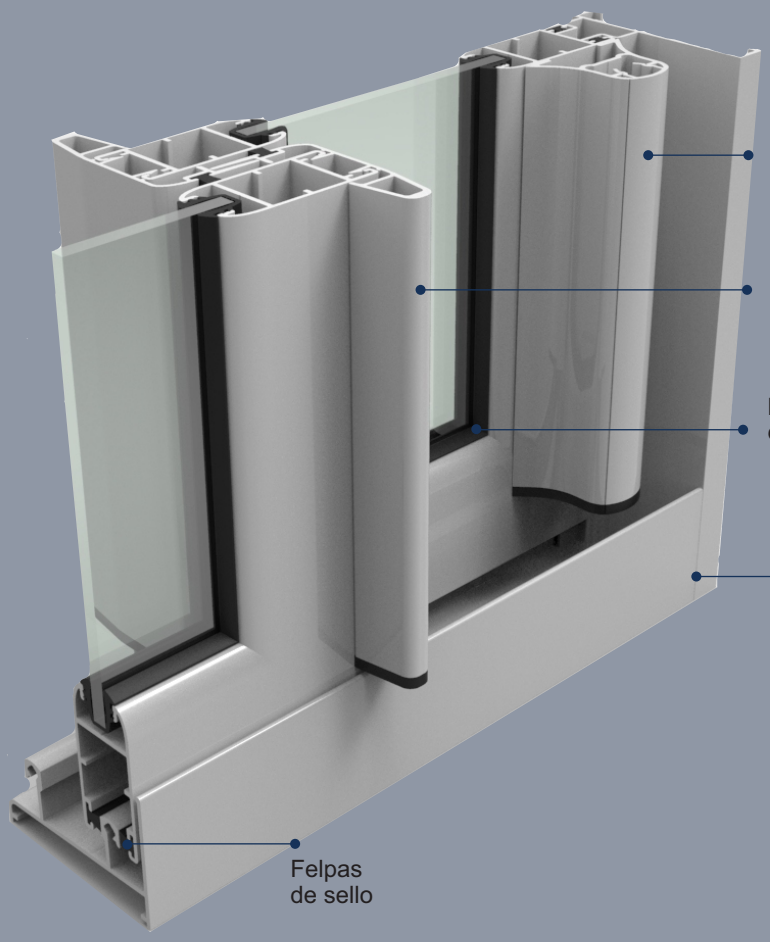

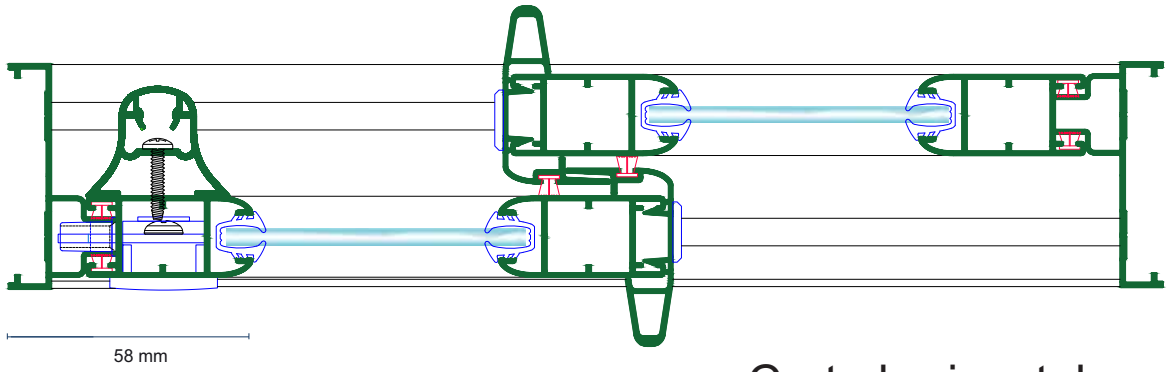

Corte horizontal